KRAMER
on the safe side

# STARKE LEISTUNG, LEICHT TRANSPORTIERT

## DIE KOMPAKTEN RADLADER
## 5035 / 5040 / 5045

# 5035

**GESAMTHÖHE***
2.170 mm (Serie), 2.020 mm (Option)

**GESAMTBREITE***
1.240 mm – 1.360 mm

**MOTORLEISTUNG**
18,5 kW

**ABGASNACHBEHANDLUNG**
keine

**STAPELKIPPLAST****
1.189 kg

**TRANSPORTGEWICHT*****
1.700 kg

# 5040

**GESAMTHÖHE***
2.170 mm (Serie), 2.020 mm (Option)

**GESAMTBREITE***
1.240 mm – 1.360 mm

**MOTORLEISTUNG**
28,5 kW

**ABGASNACHBEHANDLUNG**
DOC + DPF

**STAPELKIPPLAST****
1.438 kg

**TRANSPORTGEWICHT*****
1.900 kg

# 5045

**GESAMTHÖHE***
2.260 mm (Serie), 2.110 mm (Option)

**GESAMTBREITE***
1.320 mm – 1.595 mm

**MOTORLEISTUNG**
18,5 kW (Serie), 33,3 kW (Option)

**ABGASNACHBEHANDLUNG**
keine (Serie), DOC + DPF (Option)

**STAPELKIPPLAST****
1.865 kg

**TRANSPORTGEWICHT*****
2.400 kg

* abhängig von der Bereifungsvariante



## ABMESSUNGEN

## LEISTUNG

## TRANSPORT

** Kipplast in Transportstellung: Lastschwerpunkt 400 mm beim 5035 und 5040, Lastschwerpunkt 500 mm beim 5045
*** Grundausstattung ohne ABG, ohne Fahrer, voller Tank (Gewicht variiert je nach Ausstattung)

## MIT KRAMER AUF DER SICHEREN SEITE

Neben den Werten Leidenschaft, Kompetenz und Hochwertigkeit steht bei Kramer die Sicherheit an oberster Stelle. Wir bauen Maschinen mit höchster Anwendungssicherheit und unsere Kunden profitieren nachhaltig von ihrer Investition. Unser Versprechen: Ehrlichkeit, Zuverlässigkeit und Wertstabilität.

# STARKE LEISTUNG, LEICHT TRANSPORTIERT

## ENTDECKEN SIE DIE ALLRADGELENKTEN RADLADER IN DER 0,35 – 0,45 m³ - KLASSE

Kompakte Abmessungen, hohe Leistungsfähigkeit und ein geringes Eigengewicht machen die Maschinen zum Allrounder in dieser Größenklasse.

**Maschinen-Highlights** 6
Kabinenkonzept
Ladeanlagen
Hydraulik

**Kompakte Bauweise** 10
Einsatzbeispiele
Abmessungen

**Maschinenkomponenten** 14
Ladeanlagen
Smart Attach
Hydraulik
Motor – Fahrmodi

**Zubehör** 22
Anbaugeräte
Reifenprofile

**Maschinenaufbau** 8
Ungeteilter Fahrzeugrahmen
Lenkungsarten
Lenksysteme im Vergleich

**Mobilität** 12
Anhängertransport
Fahrantrieb

**Kabinenkonzept** 20
Kabinenoptionen
Technische Highlights

**Technische Daten** 24
Abmessungen

**HINWEIS:** Dieses Symobl weist auf Funktionen hin, welche sich positiv auf Ihre Ressourcen (Geld, Personal, Zeit) auswirken können.

**JETZT SCANNEN**
Hier geht es zur
Kramer Händlersuche
**www.kramer.de/dealerlocator**

| BETRIEBS- UND LEISTUNGSDATEN | 5035 | 5040 |
|---|---|---|
| **Motorleistung Serie** [kW] | 18,5 | 28,5 |
| **Motorleistung Option** [kW] | - | - |
| **Schaufelinhalt** [m³] | 0,35 | 0,36 |
| **Schaufelkipplast** [kg] | 1.200 | 1.400 |
| **Stapelnutzlast S=1,25** [kg] | 750 | 900 |
| **Betriebsgewicht** [kg]* | 1.955 - 2.200 | 2.095 - 2.400 |

* Gewicht mit vollem Tank + Standardschaufel + 75 kg Gewicht Fahrer (ISO 6016 + Gewicht variiert je nach Ausstattung)

| BETRIEBS- UND LEISTUNGSDATEN | 5045 |
|---|---|
| **Motorleistung Serie** [kW] | 18,5 |
| **Motorleistung Option** [kW] | 33,3 |
| **Schaufelinhalt** [m³] | 0,45 |
| **Schaufelkipplast** [kg] | 2.270 |
| **Stapelnutzlast S=1,25** [kg] | 1.310 |
| **Betriebsgewicht** [kg]* | 2.675 - 2.750 |

* Gewicht mit vollem Tank + Standardschaufel + 75 kg Gewicht Fahrer (ISO 6016 + Gewicht variiert je nach Ausstattung)

# MASCHINEN-HIGHLIGHTS AUF EINEN BLICK
## AUSSEN ROBUST UND INNEN KOMFORTABEL

**1 SCHNELLWECHSELSYSTEM STANDARD / SMART ATTACH (OPTION)**
Serienmäßig ist das hydraulische Schnellwechselsystem der größeren Radlader verbaut. Damit kann das bestehende Anbaugerätesortiment genutzt werden. Optional steht das vollhydraulische System „Smart Attach“ zur Verfügung.
**5045**

**2 LADEANLAGEN-VIELFALT**
mit zwei unterschiedlichen Kinematiksystemen: Z-Kinematik beim 5035 und 5040 für maximale Hub- und Reißkräfte und P-Kinematik beim 5045 für eine exakte Parallelführung mit extremen Lasten.
**5035 / 5040 / 5045**

**3 FLEXIBEL IM EINSATZ**
mit integriertem 3. Steuerkreis und der optionalen Druckentlastung an der Ladeanlage. Optional ist die Leistungshydraulik Highflow erhältlich.
**5040 / 5045**

**4 UNSCHLAGBARE LEISTUNGSWERTE**
bei kompakten Maßen und geringem Eigengewicht und Stapelkipplasten bis zu 1.865 kg beim 5045.
**5035 / 5040 / 5045**

**5 360° - RUNDUMSICHT**
dank großflächiger Verglasung und schmaler Kabinenholme.
**5035 / 5040 / 5045**

**6 ZWEI KABINENHÖHEN**
für maximalen Komfort oder maximale Kompaktheit.
**5035 / 5040 / 5045**

**7 SCHNELLWECHSELSYSTEM**
Das hydraulische Schnellwechselsystem mit stabilen Aufnahmebolzen ist nicht nur kompakt, sondern auch für harte Einsätze und lange Arbeitszeiten ausgelegt.
**5035 / 5040 / 5045**

**8 KOMFORTABLE KABINE**
durch ergonomisch angeordnete Bedienelemente. Die Kabine ist über einen breite Trittstufe und durch die nach hinten arretierbare Tür bequem und sicher zu erreichen.
**5035 / 5040 / 5045**

**9 KRAFTVOLLE MOTOREN**
mit hoher Leistungsentfaltung und geringem Geräuschniveau.
**5035 / 5040 / 5045**

**10 EINFACHES TRANSPORTIEREN**
Schnelles Umsetzen der Maschine inkl. Anbaugeräten mit einem 3,5 t-Anhänger (mautfrei) oder 7,5 t-LKW.
**5035 / 5040 / 5045**

**11 SMART DRIVING PRO (OPTION)**
Drei, per Knopfdruck wechselbare, Fahrmodi PWR, ECO und CSD unterstützen den Fahrer in den jeweiligen Anwendungen.
**5040 / 5045**

**12 STUFENLOSER FAHRANTRIEB**
für feinfühliges Arbeiten und hohe Schubkräfte. 30 km/h Variante optional beim 5040 und 5045 verfügbar.
**5035 / 5040 / 5045**

**13 HERVORRAGENDE TRAKTION**
dank zuschaltbarer Differentialsperre. Option beim 5035 und 5040, Serie beim 5045.
**5035 / 5040 / 5045**

**14 VIELFÄLTIGE BEREIFUNGS-MÖGLICHKEITEN**
für ein breites Spektrum an Einsatzbereichen u.a. durch Breitreifen.
**5035 / 5040 / 5045**

**15 DREI LENKARTEN**
Einzigartiges Lenksystem mit Allrad- (Serie), Hundegang- (Option) und Vorderachslenkung (Option).
**5035 / 5040 / 5045**

# WARUM TEILEN WAS ZUSAMMEN GEHÖRT?
## KRAMER – EIN EINZIGARTIGES SYSTEM

Die Marke Kramer steht für allradgelenkte Radlader, Teleskopradlader und Teleskoplader mit extremer Wendigkeit, Geländegängigkeit und hoher Effizienz. Dank dem bewährten ungeteilten Fahrzeugrahmen überzeugen die Radlader mit folgenden drei Eigenschaften:

### HOHE STANDSICHERHEIT

Eine Schwerpunktverschiebung selbst bei vollem Lenkeinschlag wird verhindert und das auch in unebenem Gelände.

### KONSTANTE NUTZLAST

Durch den ungeteilten Rahmen gibt es konstante Hebelverhältnisse, die das Arbeiten in allen Lastsituationen sicher machen. Dabei bleibt die Nutzlast unabhängig vom Lenkwinkel immer gleich.

### ENORME WENDIGKEIT

Die Allradlenkung mit Lenkeinschlägen von jeweils 38° an Vorder- und Hinterachse ermöglicht ein hohes Maß an Wendigkeit. So manches Lenkmanöver wird dadurch überflüssig und Verfahr- und Taktzeiten verkürzen sich.



# FLEXIBILITÄT IM EINSATZ
## FÜR JEDE ANWENDUNG DIE RICHTIGE LENKUNGSART

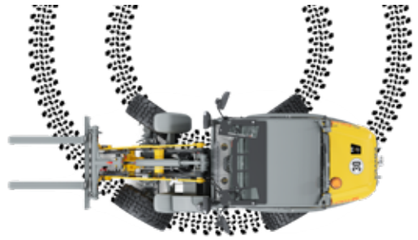

### ALLRADLENKUNG (SERIE)

- 2 x 38° Lenkeinschlag an Vorder- und Hinterachse sorgen für schnelle Arbeitsspiele
- optimierte Fahrwege
- maximale Wendigkeit

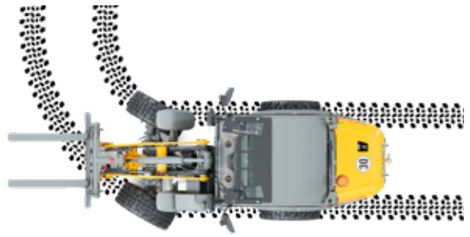

### VORDERACHSLENKUNG (OPTION)

- sichere und gewohnte Straßenfahrt bis zu 30 km/h*
- gewohntes Lenksystem
- ideal für Anhängerbetrieb

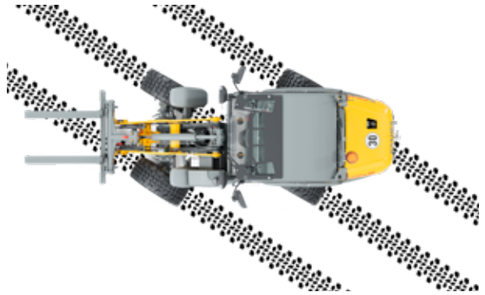

### HUNDEGANGLENKUNG (OPTION)

- Manövrieren auf engstem Raum
- präzises Positionieren unter engsten Verhältnissen
- einfaches Wegfahren von Wänden und Gräben

* bei den Modellen 5040 und 5045

### ALLRAD- UND KNICKLENKUNG IM VERGLEICH

Mit der Allradlenkung ist der Wendekreis im Vergleich zur Knicklenkung deutlich kleiner. Erreicht wird dies durch den Lenkeinschlag an Vorder- und Hinterachse, während sich bei der Knicklenkung nur der Vorder- und Hinterwagen bewegt.

**ALLRADLENKUNG** **KNICKLENKUNG** (Wettbewerb)

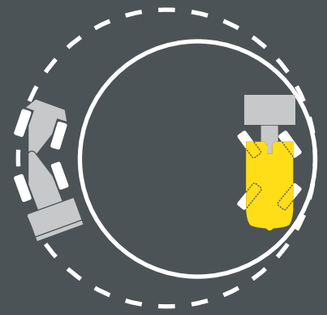

# MAXIMALE KOMPAKTHEIT
## MINIMALE ABMESSUNGEN

Die kompakten Radlader von Kramer gehören zu den vielseitigsten Maschinen im Arbeitsalltag und sind unersetzliche Begleiter. Aufgrund ihrer schmalen und niedrigen Bauweise sind die Maschinen auch dort gefragt, wo große Maschinen keinen Platz finden.

### NIEDRIGE DURCHFAHRTSHÖHEN

- Tiefgaragen und Parkhäuser
- Torbögen
- Bauen / Sanierung im Gebäude

### GERINGE DURCHFAHRTSBREITEN

- Parkanlagen und Friedhöfe
- Gehwege
- Gärten und Grundstücke

### GERINGE FAHRZEUGLÄNGE

- Gärten und Grundstücke
- Bauen / Sanierung im Gebäude
- Transport

**GESAMTLÄNGE***

**5035:** 4.050 mm

**5040:** 4.090 mm

**5045:** 4.550 mm

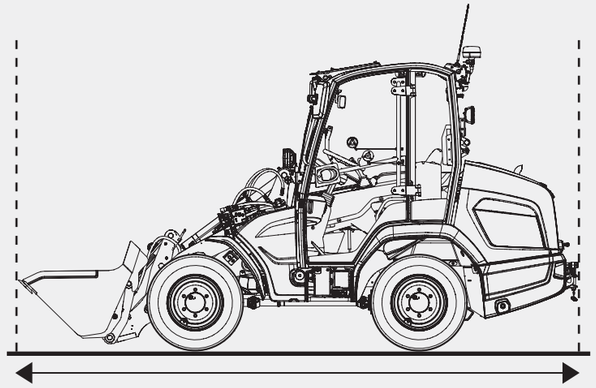

**GESAMTHÖHE****

**5035:** 2.170 mm (Serie)
2.020 mm (Option)

**5040:** 2.170 mm (Serie)
2.020 mm (Option)

**5045:** 2.260 mm (Serie)
2.110 mm (Option)

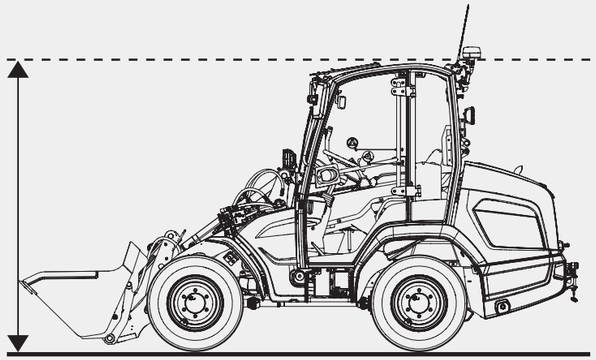

**GESAMTBREITE*****

**5035:** 1.240 mm – 1.360 mm

**5040:** 1.240 mm – 1.360 mm

**5045:** 1.320 mm – 1.595 mm

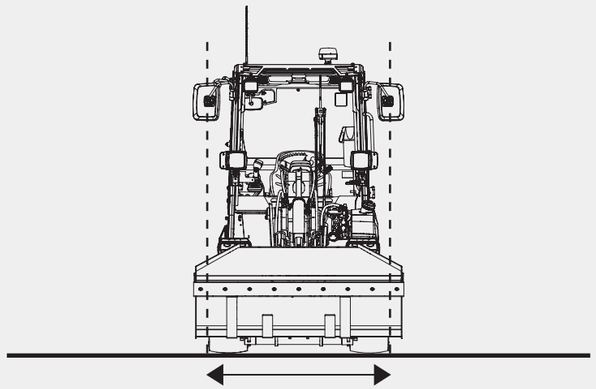

* mit Standardanbaugerät
** zwei Kabinenhöhen, abhängig von der Bereifungsvariante
*** abhängig von der Bereifungsvariante

**MITNAHME ZUSÄTZLICHER ANBAUGERÄTE MÖGLICH**

## EINFACHES TRANSPORTIEREN
## GERINGES EIGENGEWICHT

Dank der Kombination aus geringem Eigengewicht und extremer Nutzlast können die Maschinen schnell und unkompliziert von Einsatzort zu Einsatzort transportiert werden. Das spart nicht nur Zeit und Geld, sondern steigert die Maschinenauslastung und somit auch die tägliche Arbeitsleistung. Hierfür können 3,5 t-Anhänger (mautfrei) sowie 7,5 t-LKWs verwendet werden. Auch das Mitführen einer Stapeleinrichtung und einer Schaufel ist möglich. Beim Transport auf einem LKW bleibt die Gesamthöhe unter 4 m.

| ANHÄNGERTRANSPORT | 5035 | 5040 | 5045 |
|---|---|---|---|
| **3,5 t - Anhänger*** | x | x | x |
| **7,5 t - LKW*** | x | x | x |
| **Transportgewicht** [kg]** | 1.700 (ohne ABG) | 1.900 (ohne ABG) | 2.400 (ohne ABG) |
| **Betriebsgewicht** [kg]*** | 1.955 - 2.200 | 2.095 - 2.400 | 2.675 - 2.750 |

**x = ZULÄSSIG**

* kann je nach Modell und Ausstattung des Zugfahrzeugs sowie in Abhängigkeit der Ausstattung der Maschine abweichen
** Grundausstattung ohne ABG, ohne Fahrer, voller Tank (Gewicht variiert je nach Ausstattung)
*** Gewicht mit vollem Tank + Standardschaufel + 75 kg Gewicht Fahrer (ISO 6016 + Gewicht variiert je nach Ausstattung)



## AUF ACHSE VON A NACH B
## STUFENLOS WIRTSCHAFTLICH

Einzigartig beim 5035 und 5040 ist der Antrieb mit vier Radnabenmotoren. Beim 5045 ist ein zentraler Fahrantrieb mit Kardanwelle verbaut. Beide Antriebe sorgen für ein durchzugstarkes, stufenloses Fahrverhalten mit einer Fahrgeschwindigkeit von 0-20 km/h. Optional können die Radlader 5040 und 5045 mit der 30 km/h Variante ausgestattet werden.

Die abgebildete Fahrszene zeigt eine Fahrt nach StVO.

- stufenlose Kraftübertragung
- feinfühliges Positionieren der Maschine beim Palettenhandling
- hohe Produktivität, da für den Wechsel der Fahrstufen kein Anhalten erforderlich ist
- schnelles Umsetzen der Maschine mit der 30 km/h Option

**DIE VORTEILE DES FAHRANTRIEBS IM ÜBERBLICK**

# HOHE LEISTUNGSFÄHIGKEIT
## LEICHTES ARBEITEN MIT SCHWEREN LASTEN

Bei den kompakten Kramer Radladern kommen zwei unterschiedliche Kinematiksysteme zum Einsatz.
Beide Systeme sind bis ins Detail durchdacht und überzeugen in unterschiedlichsten Einsätzen mit schweren Lasten.

**5035 / 5040**

### Z-KINEMATIK

Die Ladeanlage des 5035 und 5040 besteht aus einem besonders robusten und verwindungssteifem Kastenprofil. Sie hat eine steile Neigung wodurch sie sich besonders gut für schwere Schaufelarbeiten eignet.

- maximale Kraft beim Arbeiten
- hohe Kräfte bei Kippbewegungen – schnelles Ein- und Auskippen
- kompakte Bauweise für optimale Sichtverhältnisse
- robuste und langlebige Technik für geringe Reparaturkosten
- hohe Losbrechkräfte am Kippzylinder

**5045**

### P-KINEMATIK

Die speziell geformte Ladeanlage beim 5045 hat einen niedrigen Anlenkpunkt, dadurch werden höchste Hubkräfte und Kipplasten erreicht. Durch die exakte Parallelführung können schwere Lasten wie z.B. Steinpakete präzise positioniert werden.

- sicheres Be- und Entladen sowie Verfahren von schweren Lasten (z.B. Steinpakete)
- Optimale Sicht nach vorne auf das Anbaugerät und über den gesamten Hubbereich
- Sichere und präzise Führung der Anbaugeräte
- großer Einkippwinkel – kein Verlieren von Material
- großer Auskippwinkel – Schaufel wird restlos entleert



# SMART ATTACH
## MEHR PRODUKTIVITÄT UND SICHERHEIT

**5045**

Der 5035 und 5040 sind standardmäßig mit der hydraulischen Kramer Schnellwechselplatte ausgestattet.
Beim 5045 ist in Serie die hydraulische Schnellwechselplatte der nächst größeren Radladermodelle verbaut.
So können bestehende Anbaugeräte größerer Modelle ohne Einschränkungen zum Einsatz kommen. Optional ist das vollhydraulische Schnellwechselsystem Smart Attach erhältlich, welches dem Fahrer noch mehr Sicherheit garantiert, da das Ein- und Aussteigen zum Kuppeln hydraulischer Anbaugeräte komplett entfällt. Zudem werden bei jedem Kuppelvorgang Kosten reduziert, da der Anbaugerätewechsel schneller ausgeführt ist. Ein weiterer großer Vorteil ist, dass auch Anbaugeräte größerer Maschinen des Kramer Radlader-Produktporfolios gekoppelt werden können.

**EINFACHE BEDIENUNG**
Hydraulische Anbaugeräte werden bequem und sicher aus der Kabine gekuppelt, ohne Ein- und Aussteigen zu müssen.

**SCHNELLER WECHSEL**
ohne manuellen Kuppelvorgang der Schläuche bei hydraulischen Anbaugeräten.

**KONSTANTE LEISTUNG**
bei Überlade-, Stapel- und Ausschütthöhe sowie bei Stapelnutzlast und Schaufelkipplast.

**FUNKTIONSSICHERHEIT**
Problemloses Kuppeln von Anbaugeräten, die sich in der Sonne erwärmt haben und unter starkem Druck stehen.

**CE-KONFORMITÄT**
für die Maschine und Anbaugeräte.

**UMWELTSCHONEND**
dank Vermeidung von Lecköl beim Kuppeln von hydraulischen Anbaugeräten.

### BEISPIELRECHNUNG

Jeder Anbaugerätewechsel mit Smart Attach spart 2,5 Minuten im Vergleich zum serienmäßigen Kramer Schnellwechselsystem „Standard“.

| | |
|---|---|
| | 10 Kupplungsvorgänge/Tag |
| x | 2,5 Minuten |
| x | 220 Arbeitstage |
| x | 30 €/h |
| = | **2.750 €/Jahr** |

**JETZT SCANNEN**
Hier erhalten Sie weitere Informationen
**www.kramer.de/smartattach**

# KRAFTVOLLE HYDRAULIK
## VIELE EINSATZMÖGLICHKEITEN

**ZUSCHALTBARE DIFFERENTIALSPERRE BEI SCHWIERIGEN EINSATZBEDINGUNGEN**

Unterschiedlichste Anbaugeräte an- und abkoppeln, feinfühliges Steuern, rasche Arbeitszyklen und das alles bei niedrigem Geräuschpegel in der Kabine.

### DIE VORTEILE DER ARBEITSHYDRAULIK IM ÜBERBLICK

- komfortable Bedienung von Anbaugeräten, auch mit mehreren hydraulischen Funktionen über den Joystick
- Druckentlastung 3. Steuerkreis
- vollhydraulische Schnellwechselplatte Smart Attach (nur 5045)
- mehr Kraft zum Antrieb von hydraulischen Anbaugeräten durch Highflow
- Umschaltventil 3. Steuerkreis ins Heck (5045)



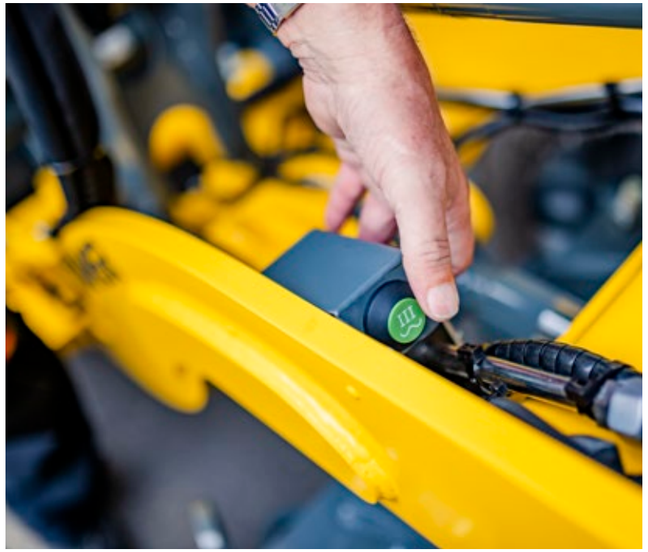

### DRUCKENTLASTUNG 3. STEUERKREIS

Der Knopf zur optionalen Druckentlastung des 3. Steuerkreises ist in etwa mittig auf der Ladeanlage angebracht. Hiermit lassen sich auch hydraulische Anbaugeräte schnell und effizient wechseln, ohne den Motor abzuschalten.

### LASTSTABILISATOR

Der Laststabilisator dämpft Schwingungen der Ladeanlage und sorgt für optimalen Komfort für Mensch und Maschine. Die Ein- bzw. Ausschaltgeschwindigkeit des Laststabilisators liegt bei 7 km/h. Zudem besteht die Möglichkeit, den Laststabilisator für bestimmte Anwendungen dauerhaft zu aktivieren oder zu deaktivieren.

### HIGHFLOW

**5040 / 5045**

| KONZEPTLÖSUNG SYSTEMTRÄGER | 5035 | 5040 | 5045 |
|---|---|---|---|
| **Förderleistung 3. Steuerkreis** [l/min]* | 20 | 30 | 39 |
| **Hecksteuerkreis** [l/min]* | - | - | 39 |
| **Highflow Leistungshydraulik** [l/min]* | - | 60 | 69 |

* max. Pumpwerte

Highflow ist gemacht für Anbaugeräte mit erhöhtem Bedarf an hydraulischer Leistung wie z. B. einer Schneefrässchleuder oder einem Mulchgerät. Die Hydraulikanschlüsse befinden sich in kompakter Bauform auf der linken Seite der Ladeanlage und sorgen für eine perfekte Sicht auf das Anbaugerät. Beim 5045 ist Highflow nur mit dem 33,5 kW Motor erhältlich.

## SMART DRIVING PRO
DREI FAHRMODI, VOLLE LEISTUNG

**5040 / 5045**

Für jede Anwendung kann die richtige Fahreinstellung ausgewählt werden. Egal ob Straßenfahrt, Arbeiten mit der Kehrmaschine oder Materialumschlag, die Fahrmodi geben dem Fahrer die Möglichkeit aktiv zu beeinflussen wie das Fahrverhalten der Maschine sein soll. Somit kann die Anwendung bestmöglich, kostengünstig und effizient ausgeführt werden.

### POWER
- lastunabhängiges Fahren
- volle Motorleistung
- universell einsetzbar
- für Einsätze im Schaufelbetrieb

### ECO
- niedrige Leistungsanforderung
- Geräuschreduzierung für den Fahrer
- Kraftstoffeinsparung
- für Straßenfahrten mit reduzierter Motordrehzahl bis 30 km/h
- für leichte Stapelarbeiten und Umschlagsarbeiten

### CSD
- Langsamfahreinrichtung und Handgas
- Motordrehzahl und Fahrgeschwindigkeit können unabhängig voneinander eingestellt werden
- optimale Abstimmung zwischen Maschine und Anbaugerät
- einfache und komfortable Bedienung
- ermüdungsfreies Arbeiten über längere Arbeitszeiten
- für Arbeiten mit Kehrmaschine, Schneefrässchleuder oder Mulcher

## LEISTUNGSSTARKE MOTOREN
FÜR JEDEN EINSATZ

Angetrieben werden der 5035 und 5045 mit einem Yanmar 18,5 kW Motor ohne Abgasnachbehandlung. Der 5040 ist mit einem Yanmar 28,5 kW Motor ausgestattet. Optional ist der 5045 mit einem Yanmar 33,5 kW Motor erhältlich. Die Abgasnachbehandlungen beider Motoren erfolgen mittels DOC und DPF.

### WARTUNG UND KONTROLLE

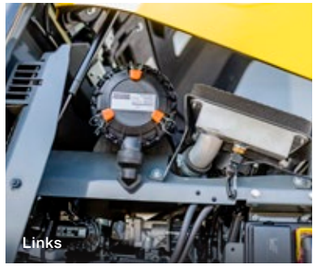

### EINFACH UND FREI ZUGÄNGLICH
- für die tägliche Kontrolle und Wartungsarbeiten
- keine Demontage von Bauteilen notwendig

### WEIT ÖFFNENDE MOTORHAUBE
- für gewohnten Kramer Komfort
- ein Kippen des Fahrerstandes ist nicht erforderlich
- gute Zugänglichkeit von vier Seiten (oben, hinten, rechts und links)

### EQUIPCARE - TELEMATIK

Das Telematikmodul EquipCare ist bei allen Kramer Maschinen serienmäßig verbaut. Das Modul liefert Daten und Fakten rund um Ihre Maschine, die Sie unkompliziert über den Manager oder eine App einsehen können.

**JETZT SCANNEN**
Hier erhalten Sie weitere Informationen
**www.kramer.de/equipcare**

## INNEN ALLES IM GRIFF
RUNDHERUM ALLES IM BLICK

Das innovative Kabinendesign bietet ein Mehrwert an Komfort und Bedienfreundlichkeit. Große Glasflächen in Kombination mit schmalen Kabinenholmen bewirken eine hervorragende Rundumsicht. Wahlweise stehen die Niedrig- und die Komfortkabine zur Verfügung. Für den 5035 und 5040 ist ebenfalls eine Canopy Variante erhältlich.

### ZWEI KABINENOPTIONEN
für maximale Kompaktheit oder maximalen Komfort.

### 360° RUNDUMSICHT
Schmale Kabinenholme und große Glasflächen sorgen in beiden Kabinen für einen hervorragenden Blick auf das Anbaugerät und den Arbeitsbereich.

## TECHNISCHE HIGHLIGHTS
EINFACHE BEDIENUNG – INNOVATIVES KABINENDESIGN

### EINFACHER KABINENEINSTIEG

Der breite Einstieg mit Trittstufe und Haltegriffen sorgt für ein komfortables und sicheres Ein- und Aussteigen für den Fahrer:

- Kabinentür um 180 Grad arretierbar
- komfortabler Einstieg bei maximalem Lenkeinschlag
- zwei Haltegriffe und große Trittstufe
- genügend Freiraum über dem Mitteltunnel
- geräumiger Fußraum
- u. v. m.

### VERSTELLBARE LENKSÄULE

Die optional neigungsverstellbare Lenksäule lässt sich an die Bedürfnisse des Fahrers anpassen:

- einstellbar für jede Fahrergröße
- komfortables und ermüdungsfreies Arbeiten
- Neigungsverstellung des Anzeigedisplays
- u. v. m.

### ERGONOMISCHE BEDIENELEMENTE

Die wichtigsten Bedienelemente und Schalter sind ergonomisch angeordnet und farblich gekennzeichnet. Alle wichtigen Schalter befinden sich im Griffbereich der rechten Hand:

- Joystick
- Fahrmodi
- Lenkartenverstellung
- Heizung und Lüftung
- u. v. m.

### REINIGUNGSKLAPPE

Die Reinigungsklappe befindet sich auf der rechten Seite der Kabine und ist mit einem Dämpfer fixiert:

- einfache Reinigung des Kabinenbodens
- einfacher Zugang zum Kabinenluftfilter und Hauptsteuergerät
- u. v. m.

# ANBAUGERÄTE-SORTIMENT

**STAPELEINRICHTUNG**

**STAPELEINRICHTUNG**
klappbar

**STAPELEINRICHTUNG**
hydraulische Parallelverstellung

**STANDARDSCHAUFEL**
mit Aufreißzähne

**STANDARDSCHAUFEL**
ohne Aufreißzähne

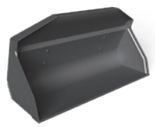

**STANDARDSCHAUFEL**
ohne Aufreißzähne,
mit Schraubscharr

**SCHÜTTGUTSCHAUFEL**

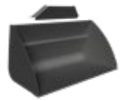

**GREIFERSCHAUFEL**
mit Aufreißzähne

**GREIFERSCHAUFEL**
ohne Aufreißzähne

**LASTHAKEN**
aufsteckbar

**KEHRMASCHINE**

**SCHNEESCHILD TYP A**

**SALZSTREUER**

Genaue Spezifikationen und Verfügbarkeiten von Anbaugeräten sind je nach Modell und Land unterschiedlich.
Ihr zuständiger Kramer Händler hilft Ihnen gerne weiter.



# REIFENPROFIL-SORTIMENT

**UNIVERSALPROFIL**

- gute Selbstreinigung
- guter Flankenschutz
- hohe Laufleistung

**KOMMUNALPROFIL**

- gute Winterdienst-tauglichkeit
- hohe Laufleistung
- geräuschoptimiert
- für Einsätze auf und abseits der Straße

**TRAKTIONSPROFIL**

- gute Spurführung
- hohe Fahrsicherheit
- gute Selbstreinigung
- hohe Laufleistung

**BAUMASCHINENPROFIL**

- hohe Laufleistung
- hohe Traktion
- hohe Mobilität auf nachgiebigen Böden
- gute Selbstreinigung

**INDUSTRIEPROFIL**

- gute Selbstreinigung
- große Seitenfestigkeit
- hohe Laufleistung vor allem auf harten und aggressiven Untergründen
- hohe Traktion

Die richtige Bereifung eines Radladers spielt im Einsatz eine wichtige Rolle. Reifen sind in verschiedenen Breiten verfügbar. Genaue Spezifikationen und Verfügbarkeiten der Reifen sind je nach Modell und Land unterschiedlich. Ihr zuständiger Kramer Händler hilft Ihnen gerne weiter.

# TECHNISCHE DATEN

| GEWICHT | 5035 | 5040 | 5045 |
|---|---|---|---|
| **Betriebsgewicht** [kg]* | 1.955 - 2.200 | 2.095 - 2.400 | 2.675 - 2.750 |
| **Transportgewicht** [kg]** | 1.700 | 1.900 | 2.400 |
| **Zulässige Anhängelast** [kg]*** | 750 / 1.750 | 750 / 1.750 | 750 / 3.500 |
| **MOTOR** | | | |
| **Fabrikat** | Yanmar | Yanmar | Yanmar |
| **Typ/Bauart Serie** | 3TNV82A | 3TNV86CT | 3TNV82A |
| **Typ/Bauart Option** | - | - | 3TNV86CHT |
| **Leistung Serie** [kW] | 18,5 | 28,5 (DOC + DPF) | 18,5 |
| **Leistung Option** [kW] | - | - | 33,3 (DOC + DPF) |
| **Max. Drehmoment Serie** [Nm bei U/min] | 85,5 bei 1.500 | 132,2 bei 1.690 | 85,5 bei 1.500 |
| **Max. Drehmoment Option** [Nm bei U/min] | - | - | 148 bei 1.690 |
| **Hubraum Serie** [$cm^3$] | 1.331 | 1.568 | 1.331 |
| **Hubraum Option** [$cm^3$] | - | - | 1.568 |
| **Abgasstufe** | EU Stufe V | EU Stufe V | EU Stufe V |
| **KRAFTÜBERTRAGUNG** | | | |
| **Fahrantrieb** | stufenlos regelbare Axialkolbenpumpe | | |
| **Max. Geschwindigkeit Serie** [km/h] | 20 | 20 | 20 |
| **Max. Geschwindigkeit Option** [km/h] | - | 30 | 30 |
| **Achsen** | Achsträger aus Stahlguss mit Radnabenmotoren | | Planeten-Lenkachse |
| **Gesamtpendelwinkel** [°] | ±7 | ±7 | ±6 |
| **Differentialsperre Serie** [%] | - | - | 100 % VA |
| **Differentialsperre Option** [%] | Ausgleichsdifferential hydraulisch | | - |
| **Betriebsbremse** | hydrostatisch | hydrostatisch | hydraulische Scheibenbremse |
| **Feststellbremse** | Federspeicher-Lamellenbremse elektrohydraulisch betätigt auf HA | | mechanische Scheibenbremse |
| **Standardbereifung** | 27x10.5-15 | 27x10.5-15 | 10.0/75-15.3 |
| **LENK-UND ARBEITSHYDRAULIK** | | | |
| **Funktionsweise Lenkung** | hydrostatische Allradlenkung mit Notlenkeigenschaften | | |
| **Funktionsweise Arbeitshydraulik** | Zahnradpumpe | | |
| **Lenkzylinder** | ein Lenkzylinder pro Achsträger | | ein Lenkzylinder pro Achse |
| **Max. Lenkeinschlag** [°] | 38 | 38 | 38 |
| **Förderleistung 3. Steuerkreis Serie** [l/min] | 20 | 30 | 39 |
| **Highflow Leistungshydraulik Option** [l/min] | - | 56 | 69 |
| **Max. Druck** [bar] | 240 | 240 | 240 |
| **Schnellwechselsystem** | Kramer HV/WL - S | Kramer HV/WL - S | Kramer HV/WL - C |
| **Vorsteuerung** | mechanisch | | |
| **Vorsteuerung 3. Steuerkreis** | elektro-hydraulisch | | |



# TECHNISCHE DATEN

| KINEMATIK | 5035 | 5040 | 5045 |
|---|---|---|---|
| **Bauart** | Z-Kinematik | Z-Kinematik | P-Kinematik |
| **Hubkraftberechnung nach ISO 14397-2 hydraulisch** [kN] | 11,5 | 15,8 | 23,5 |
| **Reißkraftberechnung nach ISO 14397-2 hydraulisch** [kN] | 12,2 | 13,3 | 28,3 |
| **Hubzylinder heben/senken** [s] | 6,0 / 4,5 | 6,0 / 4,5 | 4,4 / 2,3 |
| **Kippzylinder einkippen/auskippen (obere Position Ladeanlage)** [s] | 2,4 / 3,3 | 2,2 / 2,4 | 2,7 / 3,5 |
| **Rück- und Auskippwinkel** [°] | 43 / 40 | 43 / 40 | 45 / 45 |
| **Schaufelkipplast** [kg] | 1.200 | 1.400 | 2.270 |
| **Stapelnutzlast S=1,25** [kg] | 750 | 900 | 1.310 |
| **FÜLLMENGEN** | | | |
| **Kraftstofftank Serie** [l] | 48 | 48 | 56 |
| **Hydrauliktank** [l] | 40 | 40 | 19 |
| **ELEKTRISCHE ANLAGE** | | | |
| **Betriebsspannung** [V] | 12 | 12 | 12 |
| **Batterie/Lichtmaschine Serienmotor** [Ah/A] | 74 / 55 | 74 / 55 | 74 / 55 |
| **Batterie/Lichtmaschine Optionsmotor** [Ah/A] | - | - | 74 / 80 |
| **Anlasser Serie** [kW] | 1,7 | 1,7 | 1,7 |
| **GERÄUSCHEMISSIONEN**** | | | |
| **Gemessener Wert Serienmotor** [dB(A)] | 99 | 99 | 96,9 |
| **Gemessener Wert Optionsmotor** [dB(A)] | - | - | 99,1 |
| **Garantierter Wert Serienmotor** [dB(A)] | 101 | 101 | 101 |
| **Garantierter Wert Optionsmotor** [dB(A)] | - | - | 101 |
| **Geräuschepegel am Fahrerohr Serienmotor** [dB(A)] | 80 | 80 | 76 |
| **Geräuschepegel am Fahrerohr Optionsmotor** [dB(A)] | - | - | 77 |
| **VIBRATIONEN******* | | | |
| **Schwingungsgesamtwert der oberen Körpergliedmaße** [m/s²] | < 2,5 m/s² (< 8.2 feet/s²) | | |
| **Höchster Effektivwert der gewichteten Beschleunigung für den Körper** [m/s²] | < 0,5 m/s² (< 1.64 feet/s²)******<br>1,28 m/s² (4.19 feet/s²)******* | | |

* Gewicht mit vollem Tank + Standardschaufel + 75 kg Gewicht Fahrer (ISO 6016 + Gewicht variiert je nach Ausstattung)
** Grundausstattung ohne ABG, ohne Fahrer, voller Tank (Gewicht variiert je nach Ausstattung)
*** maximale Anhängelast. Kann je nach Anhängekupplung und Anhänger abweichen
**** Information: Die Messung erfolgt nach den Anforderungen der Norm EN 474 und der Richtlinie 2000/14/EG. Messplatz: Asphaltierte Oberfläche.
***** Messunsicherheiten wie in ISO/TR 25398:2006 angegeben. Bitte unterweisen bzw. informieren Sie den Bediener über mögliche Gefahren durch Vibrationen.
****** Auf ebenem und befestigten Untergrund bei entsprechender Fahrweise
******* Einsatz in der Gewinnung unter harten Umweltbedingungen

# TECHNISCHE DATEN

| 5035<br>STANDARD-LADEANLAGE | STANDARD | SCHÜTTGUT | SCHÜTTGUT | GREIFER |
|---|---|---|---|---|
| | mit Aufreißzähnen | | | mit Aufreißzähnen |
| | | | | |
| **Schaufelinhalt** [m³] | 0,35 | 0,45 | 0,50 | 0,23 |
| **Materialdichte** [t/m³] | 1,80 | 1,20 | 1,00 | 1,80 |
| **Gesamtlänge Anbaugerät** [mm] | 780 | 840 | 880 | 677 |
| **Gesamtlänge mit Anbaugerät (Transportstellung)** [mm] | 4.050 | 4100 | 4.120 | 4.090 |
| **Schaufelbreite** [mm] | 1.250 | 1.250 | 1.400 | 1.400 |
| **Schaufeldrehpunkt** [mm] | 2.800 | 2.800 | 2.800 | 2.800 |
| **Überladehöhe** [mm] | 2.680 | 2.680 | 2.670 | 2.600 |
| **Schütthöhe** [mm] | 2.290 | 2.190 | 2.170 | 2.240 |
| **Schüttweite** [mm] | 260 | 370 | 380 | 200 |
| **Schürftiefe** [mm] | 60 | 60 | 70 | 140 |
| **Gewicht Anbaugerät** [kg] | 113 | 129 | 153 | 189 |

| 5040<br>STANDARD-LADEANLAGE | STANDARD | SCHÜTTGUT | SCHÜTTGUT | GREIFER |
|---|---|---|---|---|
| | mit Aufreißzähnen | | | mit Aufreißzähnen |
| | | | | |
| **Schaufelinhalt** [m³] | 0,36 | 0,45 | 0,50 | 0,23 |
| **Materialdichte** [t/m³] | 1,80 | 1,40 | 1,20 | 1,80 |
| **Gesamtlänge Anbaugerät** [mm] | 829 | 840 | 880 | 677 |
| **Gesamtlänge mit Anbaugerät (Transportstellung)** [mm] | 4.090 | 4100 | 4.120 | 4.090 |
| **Schaufelbreite** [mm] | 1.400 | 1.250 | 1.400 | 1.400 |
| **Schaufeldrehpunkt** [mm] | 2.800 | 2.800 | 2.800 | 2.800 |
| **Überladehöhe** [mm] | 2.680 | 2.680 | 2.670 | 2.600 |
| **Schütthöhe** [mm] | 2.260 | 2.190 | 2.170 | 2.240 |
| **Schüttweite** [mm] | 290 | 370 | 380 | 200 |
| **Schürftiefe** [mm] | 60 | 60 | 70 | 140 |
| **Gewicht Anbaugerät** [kg] | 129 | 129 | 153 | 189 |



# TECHNISCHE DATEN

| 5045<br>STANDARD-LADEANLAGE | STANDARD | SCHÜTTGUT | SCHÜTTGUT | GREIFER |
|---|---|---|---|---|
| | mit Aufreißzähnen | | | mit Aufreißzähnen |
| | | | | |
| **Schaufelinhalt** [m³] | 0,45 | 0,55 | 0,80 | 0,35 |
| **Materialdichte** [t/m³] | 1,80 | 1,80 | 1,20 | 1,80 |
| **Gesamtlänge Anbaugerät** [mm] | 947 / 897* | 808 | 969 | 876 / 820* |
| **Gesamtlänge mit Anbaugerät (Transportstellung)** [mm] | 4.550 / 4.520* | 4.460 | 4.570 | 4.510 / 4.470* |
| **Schaufelbreite** [mm] | 1.350 / 1.650* | 1.650 | 1.850 | 1.350 / 1.650* |
| **Schaufeldrehpunkt** [mm] | 2.520 | 2.520 | 2.520 | 2.520 |
| **Überladehöhe** [mm] | 2.350 | 2.340 | 2.340 | 2.350 |
| **Schütthöhe** [mm] | 1.830 / 1.870* | 1.800 | 1.690 | 1.840 / 1.930* |
| **Schüttweite** [mm] | 240 / 200* | 250 | 360 | 230 / 120* |
| **Schürftiefe** [mm] | 50 | 65 | 65 | 50 |
| **Gewicht Anbaugerät** [kg] | 201 / 215* | 236 | 292 | 285 / 315* |

* abhängig von der Bereifungsvariante

# TECHNISCHE DATEN

| STAPELEINRICHTUNG | 5035 | 5040 | 5045 |
|---|---|---|---|
| | | | |
| **Lastschwerpunkt** [mm] | 400 | 400 | 500 |
| **Breite Gabelträger** [mm] | 1.000 | 1.000 | 1.200 |
| **Länge Gabelzinken** [mm] | 800 | 800 | 1.000 |
| **Kipplast Stapeleinrichtung** [kg] | 930 | 1.125 | 1.640 |
| **Stapelnutzlast S=1,25** [kg] | 750 | 900 | 1.310 |
| **Stapelnutzlast S=1,67** [kg] | 560 | 670 | 980 |
| **Stapelhöhe** [mm] | 2.630 | 2.630 | 2.420 |
| **Hubhöhe Hubgerüst waagrecht** [mm] | 1.290 | 1.290 | 1.020 |
| **Schürftiefe** [mm] | 100 | 100 | 45 |
| **Reichweite am Boden** [mm]* | 480 | 480 | 440 |
| **Reichweite Hubgerüst waagrecht** [mm]* | 960 | 960 | 760 |
| **Reichweite bei max. Höhe** [mm]* | 10 | 10 | -60 |

* Bezug auf Gabelrücken



# TECHNISCHE DATEN

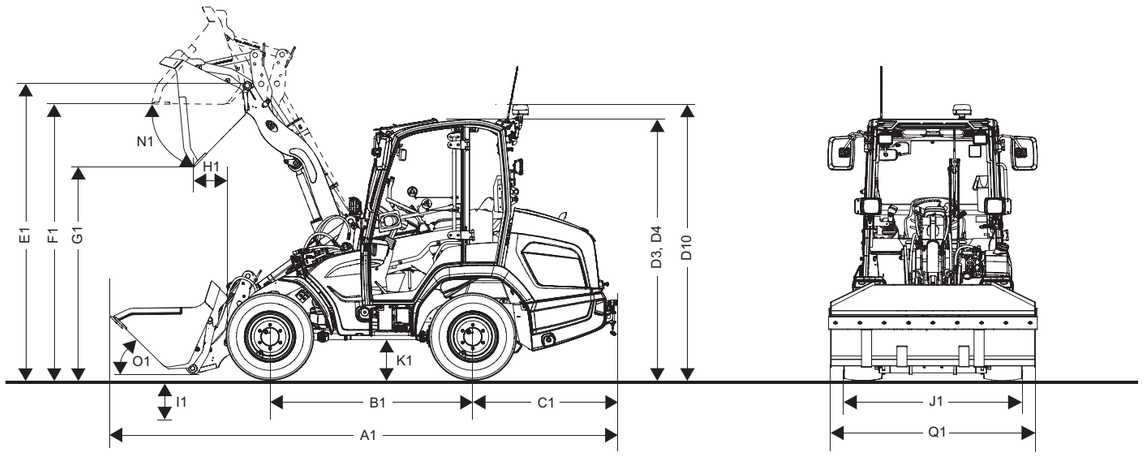


| ABMESSUNGEN | | 5035 | 5040 | 5045 |
|---|---|---|---|---|
| A1 | **Gesamtlänge mit Standardanbaugerät** [mm] | 4.050 | 4.090 | 4.550 |
| B1 | **Radstand mittig** [mm] | 1.525 | 1.525 | 1.760 |
| C1 | **Hecküberhang** [mm] | 1.140 | 1.140 | 1.215 |
| D3 | **Höhe mit Kabine** [mm]* | 2.170 | 2.170 | 2.260 |
| D4 | **Höhe mit Kabine niedrig** [mm]* | 2.020 | 2.020 | 2.110 |
| D10 | **Gesamthöhe mit Rundumkennleuchte** [mm]* | 2.490 | 2.490 | 2.390 |
| E1 | **Schaufeldrehpunkt** [mm] | 2.800 | 2.800 | 2.520 |
| F1 | **Überladehöhe** [mm] | 2.680 | 2.680 | 2.350 |
| G1 | **Schütthöhe** [mm] | 2.290 | 2.260 | 1.830 |
| H1 | **Schüttweite** [mm] | 2.060 | 2.090 | 240 |
| I1 | **Schürftiefe** [mm] | 60 | 60 | 50 |
| J1 | **Gesamtbreite** [mm]* | 1.240 - 1.360 | 1.240 - 1.360 | 1.320 - 1.595 |
| K1 | **Bodenfreiheit** [mm] | 220 | 220 | 230 |
| L1 | **Wenderadius Außenkante Räder** [mm] | 2.000 | 2.000 | 2.330 |
| N1 | **Auskippwinkel bei max. Hubhöhe** [°] | 40 | 40 | 45 |
| O1 | **Einkippwinkel am Boden** [°] | 43 | 43 | 45 |
| Q1 | **Schaufelbreite** [mm] | 1.250 | 1.250 | 1.350 |
| R1 | **Stapelhöhe** [mm] | 2.630 | 2.630 | 2.420 |

* abhängig von der Bereifungsvariante

KRAMER

KRAMER

KRAMER

KRAMER
on the safe side

**RADLADER**
Schaufelinhalt: 0,35 – 1,80 m³

**TELESKOPRADLADER**
Schaufelinhalt: 0,65 – 1,45 m³

**TELESKOPLADER**
Nutzlast: 1.450 – 5.500 kg

**Kramer-Werke GmbH**
Wacker Neuson Straße 1
88630 Pfullendorf
Deutschland
Tel.: +49(0)7552 92 88 0
Fax: +49(0)7552 92 88 234

info@kramer.de
www.kramer.de

KC.EMEA.10406.V01.DE

08/2024 DE

**JETZT SCANNEN**
Hier geht es zur
Kramer Händlersuche
**www.kramer.de/dealerlocator**