ATLAS

Raupenbagger 340LC

Technische Daten

Motor

Leistung nach ISO 9249	180 kW (245 PS)
Fabrikat / Modell	Deutz TCD 6.1 L6
Drehzahl	1800/min
Bauart	Turbolader/Ladeluftkühlung
Hubraum	7100 cm^3
Kühlsystem	wassergekühlt

Hydraulik

Rechnergesteuertes AWE4 System mit zwei grenzlastgeregelten Hochleistungskolbenpumpen und kraftstoffsparender Bedarfsstromregulierung für feinfühlige, proportionale und lastunabhängige Ansteuerung aller Arbeitsbewegungen. Primär- und Sekundärabsicherung der Hydraulikanlage gegen Überlastung. Nachsaugeventile für alle Arbeitsfunktionen sowie Drosselung im Hebe und Knickkreislauf. Lasthalte- und Feinsenkventile im Hebekreislauf.

Hydrauliksystem	2 x AKP
Hauptpumpe	HPR 160 / 160
Fördermenge max.	320 / 320 l/min
Betriebsdruck max.	320 / 380 bar

Serienmäßige Grundausstattung

Zentralschmieranlage für Drehkranz und Armdrehpunkte (Elektropumpe), Zweistellungsfahrmotoren, Tankanzeiger, Batteriehauptschalter in der Minusleitung, Leerlaufautomatik (Dieselmotor), Druckzuschaltstufe (Hebezylinder), Druckspeicher für Notabsenkung des Armsystems, Scheibenwaschanlage, Luftgeferderter Komfortsitz mit Armlehnen und Bandscheibenstütze, Werkzeugkasten im Oberwagen. Schiebefenster in der Kabinentür, Vorbereitung für Radioeinbau und zusammengefaßte Schmierstellen. Hydraulischer Anbausatz für Greifer- und Greiferdrehbetrieb (Greiferdrehen NW 16).

Schallpegel

Gem. Außenpegel (L_wA) nach 2000/14EG	103 dB (A)
Kabinenpegel (L_pA)	70 dB (A)

Elektrische Anlage

Betriebsspannung	24 Volt
Kaltstart-/ Hochleitungsbatterie	2 x 143 Ah

Bedienung

Servounterstützte, wartungsfreie 2-Hebel-Kreuzschaltung mit besonders hoher Feinfühligkeit (SAE Empfehlung). Handhebelsteuerung für Vorwärts-, Rückwärts-, Kurvenfahrt und gegenläufige Bewegung der Kette. Fußpedale für Vorwärts- und Rückwärtsfahrt. Option „Fahren“ über Fußplattenventil Wippe (ISO-Steuerung).

Füllmengen

Kraftstofftank	425 l
Hydrauliktank	505 l
Motoröl	21 l

Kabine

Elastisch gelagert. Wärmeschutzverglaste Panoramafenster für beste Rundumsicht. Blendfreier Innenraum. Dachluke mit Fenster. Ergonomischer Vorsteuerhebel. Sitz getrennt von Bedienkonsole in Längsrichtung verstellbar. Frontscheibe unter das Kabinendach einschiebbar.

Typ	Atlas Komfort Kabinentyp 935
Gesamtlänge	1760 mm
Breite	935 mm

Schwenkwerk

Schwenkmotor	Axialkolbenmotor mit Prioritätsventil
Schwenkgetriebe	Planetenübersetzung
Schwenkbremse*	Mehrscheibenfeststellbremse
Antrieb auf innenverzahntem zweireihigem Kugeldrehkranz	
Oberwagen-Drehzahl max.	8,7/min
Schwenkmoment	93,4 kNm

* einfaches Schwenken in Schräglagen gegen den Berg ist gegeben, mit arretierbarem Fußpedal, bei Überschreiten des Anschwenkdrucks von 120 bar.

Geschwindigkeit

Stufe 1	max. 0-2,6 km/h
Stufe 2	max. 0-5,3 km/h

Unterwagen

Kompletter schwerer Unterwagen in X-Bauweise. Seitenschiff mit asymmetrischem Dachprofil und ins Laufwerk integriertem hydraulischem Antrieb der einzelnen Raupenketten über Planetengetriebe. Automatisch hydraulisch gesteuerte Haltebremsen und Fahrbremsventil. Integrierte Kettenführungen an den Leiträdern sowie Kettenführungen Mitte-Seitenschiff. Kettenspannung einstellbar über Fettzylinder, Vorspannung durch Stahlfeder. Fettgeschmierte abgedichtete Ketten, Fahrwerksqualität D6C, Spurweite 2600 mm, 4800 mm lang, 600 mm Raupenketten.

Gewicht

Dienstgewicht	30,5 - 35,5 t

ATLAS

Hauptabmessungen

340LC Transportstellung

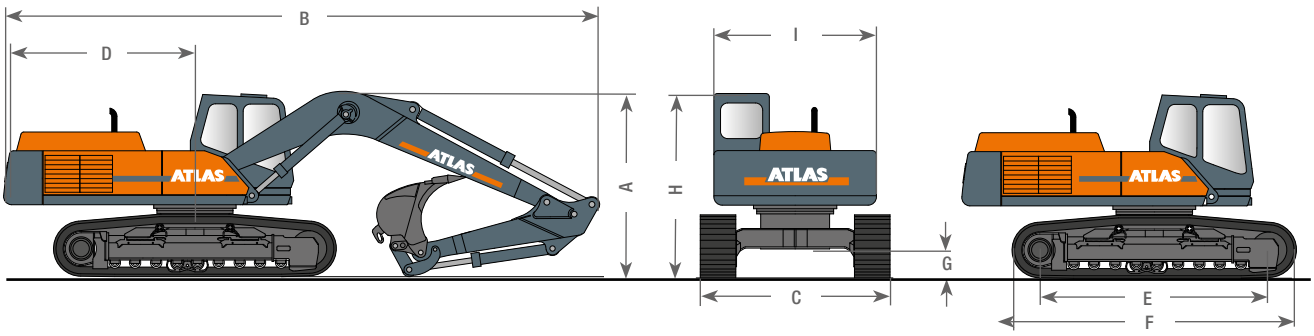

A	TRANSPORTHÖHE		B	TRANSPORTLÄNGE	
	Monoblock, 5,57 m (C84.3M), 2,30 m (D84.2)	3,25 m		Monoblock, 5,57 m (C84.3M), 2,30 m (D84.2)	10,17 m
	Monoblock, 5,57 m (C84.3M), 2,80 m (D84.3)	3,30 m		Monoblock, 5,57 m (C84.3M), 2,80 m (D84.3)	10,19 m
	Monoblock, 6,50 m (C84.5M), 2,30 m (D84.2)	3,35 m		Monoblock, 6,50 m (C84.5M), 2,30 m (D84.2)	11,11 m
	Monoblock, 6,50 m (C84.5M), 2,80 m (D84.3)	3,45 m		Monoblock, 6,50 m (C84.5M), 2,80 m (D84.3)	11,12 m
C	TRANSPORTBREITEN	SPURWEITE 2,60 m	F	LAUFWERKSLÄNGE	4,82 m
	Bodenplattenbreite 600 mm	3,20 m	G	BODENFREIHEIT	0,46 m
D	HECKSCHWENKRADIUS	3,30 m	H	HÖHE ÜBER KABINE	3,11 m
E	TRAGENDE KETTENLÄNGE	3,89 m	I	OBERWAGENBREITE	2,74 m

Konstruktionsänderungen vorbehalten, Angaben unverbindlich, Geräte sind konform mit neuen europäischen Sicherheitsrichtlinien.

Ausrüstung

Grundgerät

A 84.81	Atlas-Hydraulik-Raupenbagger 340LC mit durchlaufend drehbarem Oberwagen, jedoch ohne Grundarm, mit schalldämmend ausgestatteter Atlas-Kabine 935, Heizung durch Ausnutzung der Motorkühlwasserwärme und Klimaanlage, Schwenkradius 3300 mm. Gegengewicht 6,4 t, 2,60 m Spur, 600 mm Ketten.

Fahrwerksoption

4562416	LC-Raupenunterwagen mit 3400 mm Spurweite, Länge über alles 4800 mm, D6C Qualität
	Weitere Fahrwerksoptionen siehe Preisliste

Zusatz- und Sonderausführungen

B 84.81	Rohrbruchsicherung mit Überlastwarneinrichtung für Hebezylinder
B 84.20	Sondergegengewicht 8200 kg, Schwenkradius 3400 mm

Auslegervarianten

C 84.3 M	Monoblockausleger mit zwei Hebezylindern, ein Stielzylinder (Nutzlänge 5570 mm)
C 84.5 M	Monoblockausleger mit zwei Hebezylindern, ein Stielzylinder, liegende Knickzylinder (Nutzlänge 6500 mm).
C 84.41	Grundarm mit einem Arbeitszylinder für C 84.46
C 84.46	Ausleger, mit Stielzylinder, passend für Grundarm C 84.41 (Nutzlänge 5300 mm)
C 84.5 i	Monoblockausleger Industrie mit zwei Hebezylindern, steil angestellt, mit einer Nutzlänge von 8700 mm (für Raupengeräte mit 3400 mm Spur

Weitere Auslegerkombinationen Monoblock und Industrieausleger siehe Preisliste.

Stiele

D 84.2	Stiel, passend für Monoblockausleger (Nutzlänge 2300 mm)
D 84.3	Stiel, passend für Monoblockausleger (Nutzlänge 2800 mm)
D 84.5	Stiel, passend für Monoblockausleger (Nutzlänge 3500 mm)
D 84.31	Stiel, passend für Verstellausleger (Nutzlänge 3500 mm)
D 84.51	Stiel, passend für Verstellausleger (Nutzlänge 4500 mm)
D 84.55	Stiel, passend für Verstellausleger - F63.1 Umlenkgestänge erforderlich! (Nutzlänge 6400 mm)
D 84.16 i	Stiel, passend für Monoblock C 84.5 i und C 84.6 i (Nutzlänge 6900 mm)
D 84.17 i	Stiel, passend für Monoblock C 84.6 i und C 84.7 i (Nutzlänge 7750 mm)

Löffelkippzylinder

F 84.1	Löffelkippzylinder, mit Umlenkgestänge
F 63.1	Löffelkippzylinder mit Umlenkgestänge für D 84.55

Anbauwerkzeuge

		Inhalt (SAE)	Schnittbreite
F 748	Löffel	1,26 m^3	1300 mm
F 718/HD	Löffel	1,50 m^3	1500 mm
G 83.86	Grabenlöffel	1,60 m^3	2000 mm
E 851	Mehrschalengr.	0,80 m^3	halb geshlossen

Grabkurven Monoblockausleger

Ausrüstung

C84.3 M, Nutzlänge 5570 mm

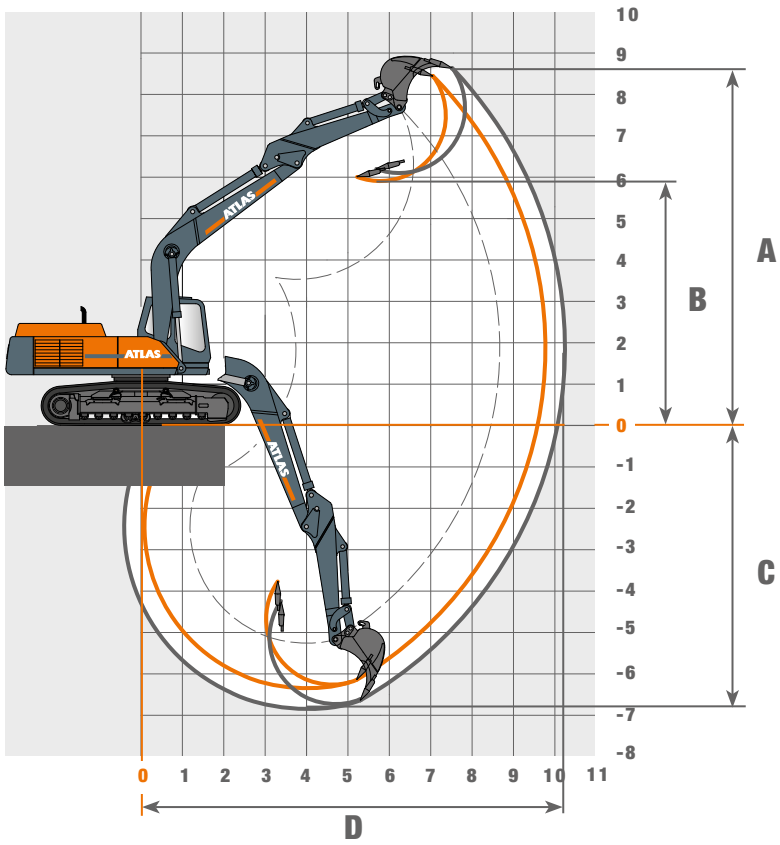

Stiel D 84.2 - Nutzlänge 2300 mm

Ausrüstung: A 84.81, C 84.3 M, D 84.2, F 849

			Löffel
A	Max. Einstichhöhe	mm	8439
B	Max. Ausschütthöhe	mm	6150
C	Max. Grabtiefe	mm	6349
D	Max. Reichweite	mm	9776
	Max. Reichweite auf Bodenebene	mm	9626
	Losbrechkraft	kN	175,7
	Reißkraft	kN	134

Stiel D 84.3 - Nutzlänge 2800 mm

Ausrüstung: A 84.81, C 84.3 M, D 84.3, F 849

			Löffel
A	Max. Einstichhöhe	mm	8550
B	Max. Ausschütthöhe	mm	5950
C	Max. Grabtiefe	mm	6900
D	Max. Reichweite	mm	10250
	Max. Reichweite auf Bodenebene	mm	10100
	Losbrechkraft	kN	175,7
	Reißkraft	kN	119

C84.5 M, Nutzlänge 6500 mm

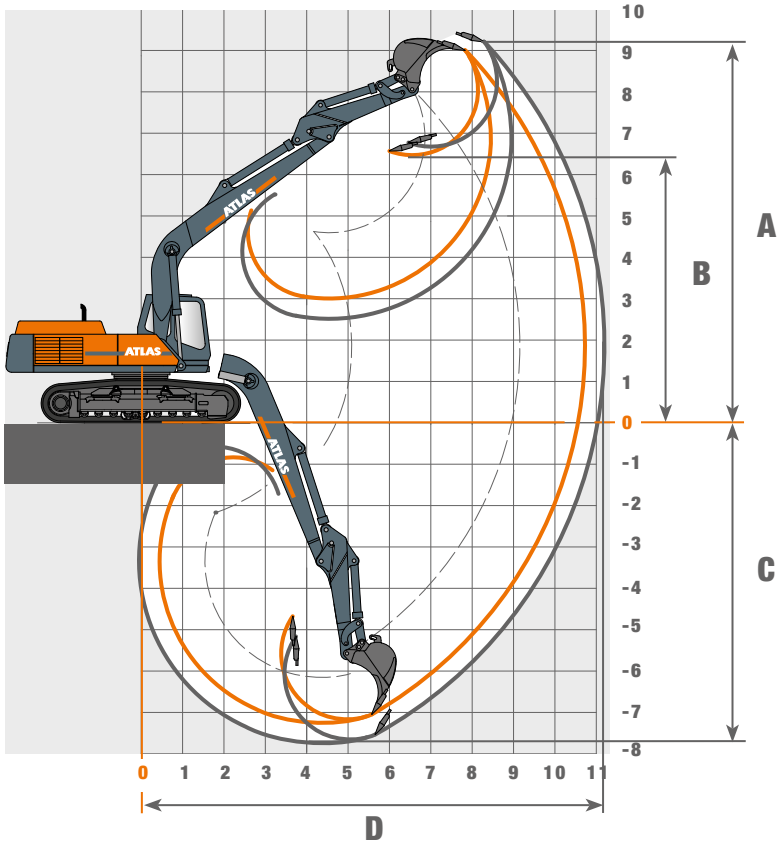

Stiel D 84.2 - Nutzlänge 2300 mm

Ausrüstung: A 84.81, C 84.5 M, D 84.2, F 849

			Löffel
A	Max. Einstichhöhe	mm	9010
B	Max. Ausschütthöhe	mm	6450
C	Max. Grabtiefe	mm	7245
D	Max. Reichweite	mm	10730
	Max. Reichweite auf Bodenebene	mm	10530
	Losbrechkraft	kN	175,7
	Reißkraft	kN	134

Stiel D 84.3 - Nutzlänge 2800 mm

Ausrüstung: A 84.81, C 84.5 M, D 84.3, F 849

			Löffel
A	Max. Einstichhöhe	mm	9210
B	Max. Ausschütthöhe	mm	
C	Max. Grabtiefe	mm	7774
D	Max. Reichweite	mm	11200
	Max. Reichweite auf Bodenebene	mm	11000
	Losbrechkraft	kN	175,7
	Reißkraft	kN	119

Raupenbagger

340LC

ATLAS

Tragfähigkeiten

	2,5 m		3,0 m		3,5 m		4,0 m		4,5 m		5,0 m		6,0 m		7,0 m		8,0 m		8,5 m	
Höhe	LÄNGS	QUER	LÄNGS	QUER	LÄNGS	QUER	LÄNGS	QUER	LÄNGS	QUER	LÄNGS	QUER	LÄNGS	QUER	LÄNGS	QUER	LÄNGS	QUER	LÄNGS	QUER
Monoblockausleger 5,57 m (C84.3M) mit Stiel 2,30 m (D84.2). Spurweite 2600 mm. Max. Reichweite 9,80 m																				
+ 4,5 m	-	-	-	-	-	-	-	-	-	-	-	-	8167	8167	7745	6502*	-	-	-	-
+ 3,0 m	-	-	-	-	-	-	14931	13992*	12708	11822*	11248	10183*	9452	7884*	8440	6348*	-	-	-	-
+ 1,5 m	-	-	-	-	-	-	13790	13279*	15233	11258*	15233	11258*	10726	7610*	9221	6179*	7195	5230*	-	-
+ 0 m	-	-	-	-	11215	11215	18458	13122*	16112	11029*	16112	11029*	11510	7433*	9552*	6060*	7965*	5145*	-	-
- 1,5 m	-	-	18095	18095	20066	16339*	17772	13175*	15794	11029*	15794	11029*	11551	7384*	9530*	6040*	-	-	-	-
- 3,0 m	-	-	20171	20171	17893	16553*	15972	13351*	14325	11170*	14325	11170	10443	7488*	-	-	-	-	-	-
Monoblockausleger 5,57 m (C84.3M) mit Stiel 2,80 m (D84.3). Spurweite 2600 mm. Max. Reichweite 10,25 m																				
+ 6,0 m	-	-	-	-	-	-	-	-	-	-	-	-	-	-	6919	6724*	-	-	-	-
+ 4,5 m	-	-	-	-	-	-	-	-	-	-	-	-	-	-	7253	6634	6447	5416	-	-
+ 3,0 m	-	-	-	-	16089	16089	13359	13359	11631	11631	10440	10362*	8927	8010	8045	6450*	7535	5330*	-	-
+ 1,5 m	-	-	-	-	-	-	17009	13433	14456	11382*	12653	9846*	10324	7693*	8932	6251*	8040*	5212*	6744	4792*
+ 0 m	-	-	-	-	13653	13653	18334	13083*	15871	11036*	13967	9536*	11309	7468*	9596*	6098*	7938*	5121*	-	-
- 1,5 m	-	-	-	-	20819	16138*	18149	15987*	15987	10955*	14231	9433*	11615	7371*	9523*	6033*	-	-	-	-
- 3,0 m	-	-	21831	21360*	19043	16336*	16813	13199*	14981	11060	13448	9511*	11003	7427*	-	-	-	-		-
-4,5 m	20127	20127	17475	17475	15417	15417	13714	13527*	12232	11345	10873	9775*	-	-	-	-	-	-	-	-
Monoblockausleger 6,50 m (C84.5M) mit Stiel 2,30 m (D84.2). Spurweite 2600 mm. Max. Reichweite 10,73 m																				
+ 7,5 m	-	-	-	-	-	-	-	-	-	-	-	-	-	-	6912	6502*	-	-	-	-
+ 6,0 m	-	-	-	-	-	-	-	-	-	-	-	-	-	-	6761	6518*	6723	5257	-	-
+ 4,5 m	-	-	-	-	-	-	-	-	10841	10841	9655	9655	8192	7911	7346	6339*	6853	5203	6736	4733
+ 3,0 m	-	-	-	-	-	-	-	-	-	-	12020	9556	9537	7516*	8163	6099*	7317	5064*	7026	4641
+ 1,5 m	-	-	-	-	-	-	-	-	-	-	-	-	10627	7194*	8904	5882*	7736*	4923*	7093*	4532*
+ 0 m	-	-	-	-	-	-	-	-	-	-	13704	8973*	11125	7018*	9212*	5739*	7626*	4823*	7009*	4455*
- 1,5 m	-	-	-	-	-	-	13225	12646*	14572	10510*	13276	8996*	11024	6982*	9162*	5695*	7604*	4803*	7021*	4466*
- 3,0 m	-	-	16968	16968	15789	15789	14553	12774*	13350	10640*	12227	9106	10268	7056*	8614	5762*	-	-	-	-
-4,5 m	15427	15427	16968	14193	13075	13075	12035	12035	11054	10896*	10119	9339*	8265	7276*	-	-	-	-	-	-
Monoblockausleger 6,50 m (C84.5M) mit Stiel 2,80 m (D84.3). Spurweite 2600 mm. Max. Reichweite 11,20 m																				
+7,5 m	-	-	-	-	-	-	-	-	-	-	-	-	-	-	-	-	-	-	-	
+ 6,0 m	-	-	-	-	-	-	-	-	-	-	-	-	-	-	-	-	6238	5418*	-	-
+ 4,5 m	-	-	-	-	-	-	-	-	-	-	-	-	-	-	6988	6464*	6544	5313*	6300	4894*
+ 3,0 m	-	-	-	-	-	-	-	-	-	-	11204	9763	9080	7643*	7851	6197*	7075	5148*	6406	4847*
+ 1,5 m	-	-	-	-	-	-	-	-	-	-	12980	9198*	10293	7267*	8673	5945*	7618	4981*	6798	4723*
+ 0 m	-	-	-	-	-	-	-	-	11455	11455*	13632	8951*	10988	7036*	9220	5768*	7662*	4855*	7157*	4590*
- 1,5 m	-	-	-	-	10420	10420	13670	12425*	14989	10379*	13488	8915*	11092	6951*	9153*	5686*	7601*	4800*	7045*	4488*
- 3,0 m	-	-	-	-	17096	15632*	15437	12572	13975	10497	12694	9001*	10590	6996*	8943	5720*	7505	4856*	7006*	4452*
-4,5 m	-	-	16176	16176	14588	14588	13240	12845	12060	10731	11008	9205*	9161	7166	7327	5911*	-	-	-	-
Monoblockausleger 5,57 m (C84.3M) mit Stiel 2,30 m (D84.2). Spurweite 2400 mm. Max. Reichweite 9,80 m																				
+ 4,5 m	-	-	-	-	-	-	-	-	-	-	-	-	8167	7548*	7745	6019*	-	-	-	-
+ 3,0 m	-	-	-	-	-	-	14931	12723*	12708	10811*	11248	9347*	9452	7271*	8440	5867*	7195	4836	-	-
+ 1,5 m	-	-	-	-	-	-	13790	12035*	15233	10264*	13260	8918*	10726	7003*	9221	5701*	7965*	4753*	-	-
+ 0 m	-	-	-	-	11215	11215	18458	11883*	16112	10042*	14219	8695*	11510	6829*	9552*	5584*	-	-	-	-
- 1,5 m	-	-	18095	18095	20066	14692*	17772	11935*	15794	10042*	14127	8661*	11551	6781*	9530*	5564*	-	-	-	-
- 3,0 m	-	-	20171	19281*	17893	14896*	15972	12105*	14325	10179*	12893	8775*	10443	6883*	-	-	-	-	-	-
Monoblockausleger 5,57 m (C84.3M) mit Stiel 2,80 m (D84.3). Spurweite 2400 mm. Max. Reichweite 10,25 m																				
+ 6,0 m	-	-	-	-	-	-	-	-	-	-	-	-	-	-	6919	6237*	-	-	-	-
+ 4,5 m	-	-	-	-	-	-	-	-	-	-	-	-	-	-	7253	6148*	6447	5019	-	-
+ 3,0 m	-	-	-	-	16089	15820	13359	13043	11631	11035*	10440	9522*	8927	7394*	8045	5967*	7535	4934	-	-
+ 1,5 m	-	-	-	-	-	-	17009	12183*	14456	10384*	12653	9020*	10324	7084*	8932	5771*	8040*	4819*	6744	4431*
+ 0 m	-	-	-	-	13653	13653	18334	11846*	15871	10048*	13967	8718*	11309	6863*	9596*	5621*	7938*	7938*	-	-
- 1,5 m	-	-	-	-	20819	14499	18149	11818	15987	9970*	14231	8618*	11615	6768*	9523*	5558*	-	-	-	-
- 3,0 m	-	-	21831	18975*	19043	14689	16813	11958*	14981	10071*	13448	8693*	11003	6823*	-	-	-	-	-	-
-4,5 m	20127	20127	17475	17475	15417	15065*	13714	12274*	12232	10348*	10873	8950*	-	-	-	-	-	-	-	-
Monoblockausleger 6,50 m (C84.5M) mit Stiel 2,30 m (D84.2). Spurweite 2400 mm. Max. Reichweite 10,73 m																				
+ 7,5 m	-	-	-	-	-	-	-	-	-	-	-	-	-	-	6912	6015*	-	-	-	-
+ 6,0 m	-	-	-	-	-	-	-	-	-	-	-	-	-	-	6761	6032*	6723	4861*	-	-
+ 4,5 m	-	-	-	-	-	-	-	-	10841	10841	9655	9422*	8192	7293*	7346	5855*	6853	4808*	6736	4371*
+ 3,0 m	-	-	-	-	-	-	-	-	-	-	12020	8733*	9537	6907*	8163	5620*	7317	4670*	7026	4280*
+ 1,5 m	-	-	-	-	-	-	-	-	-	-	-	-	10627	6591*	8904	5406*	7736*	4531*	7093*	4173*
+ 0 m	-	-	-	-	-	-	-	-	-	-	13704	8165*	11125	6420*	9212*	5266*	7626*	4433*	7009*	4097*
- 1,5 m	-	-	-	-	-	-	13225	11418*	14572	9533*	13276	8187*	11024	6384*	9162*	5223*	7604*	4413*	7021*	4108*
- 3,0 m	-	-	16968	16968	15789	14287	14553	11542*	13350	9660*	12227	8295*	10268	6457*	8614	5289*	-	-	-	-
-4,5 m	15427	15427	14193	14193	13075	13075	12035	11814*	11054	9908*	10119	8522*	8265	6672*	-	-	-	-	-	-
Monoblockausleger 6,50 m (C84.5M) mit Stiel 2,80 m (D84.3). Spurweite 2400 mm. Max. Reichweite 11,20 m																				
+7,5 m	-	-	-	-	-	-	-	-	-	-	-	-	-	-	-	-	-	-	-	-
+ 6,0 m	-	-	-	-	-	-	-	-	-	-	-	-	-	-	-	-	6238	5018*	6300	4529*
+ 4,5 m	-	-	-	-	-	-	-	-	-	-	-	-	-	-	6988	5978*	6544	4916*	6406	4483*
+ 3,0 m	-	-	-	-	-	-	-	-	-	-	11204	8934*	9080	7031*	7851	5715*	7075	4753*	6798	4361*
+ 1,5 m	-	-	-	-	-	-	-	-	-	-	12980	8384*	10293	6663*	8673	5468*	7618	4589*	7157*	4229*
+ 0 m	-	-	-	-	-	-	-	-	11455	9387*	13632	8144*	10988	6437*	9220	5294*	7662*	4464*	7045*	4128*
- 1,5 m	-	-	-	-	10420	10420	13670	11206*	14989	9406*	13488	8109*	11092	6354*	9153*	5213*	7601*	4410*	7006*	4094*
- 3,0 m	-	-	-	-	17096	14008*	15437	11348*	13975	9520*	12694	8192*	10590	6398*	8943	5247*	7505	4465*	-	-
-4,5 m	-	-	16176	16176	14588	14312*	13240	11611*	12060	9748*	11008	8391*	9161	6564*	7327	5434*	-	-	-	-

Die angegebenen max. Nutzlastwerte in Kilogramm beinhalten eine Standsicherheit von 33% oder sind berechnet bei 87% der hydraulischen Hebekraft, gemäß ISO10567.
Diese Werte sind gültig an der Armspitze bei optimaler Stellung des entsprechenden Armsystems. *durch Standsicherheit begrenzter Wert.

www.atlasgmbh.com

ATLAS Maschinen GmbH
BAGGER
Atlasstrasse 6
27777 Ganderkesee, Germany
T: +49 (0) 4222 954 0
F: +49 (0) 4222 954 343
info@atlasgmbh.com

340LC-DE (1) Gültig ab: August 2010. Produktbeschreibungen und Preise können jederzeit und ohne Verpflichtung zur Ankündigung geändert werden. Die in diesem Dokument enthaltenen Fotos und /oder Zeichnungen dienen rein anschaulichen Zwecken. Anweisungen zur ordnungsgemäßen Verwendung dieser Ausrüstung entnehmen Sie bitte dem zugehörigen Betriebshandbuch. Nichtbefolgung des Betriebshandbuchs bei der Verwendung unserer Produkte oder anderweitig fahrlässiges Verhalten kann zu schwerwiegenden Verletzungen oder Tod führen. Für dieses Produkt wird ausschließlich die entsprechende, schriftlich niedergelegte Standardgarantie gewährt. Atlas leistet keinerlei darüber hinaus gehende Garantie, weder ausdrücklich noch stillschweigend. Die Bezeichnungen der aufgeführten Produkte und Leistungen sind gegebenenfalls Marken, Servicemarken oder Handelsnamen der Atlas Maschinen GmbH und/oder ihrer Tochtergesellschaften. Alle Rechte vorbehalten. “ATLAS” ist eine eingetragene Marke der Atlas Maschinen GmbH. Copyright © 2010 Atlas Maschinen GmbH.

Bestell-Nr. 6141736